印刷・製本　概要フロー

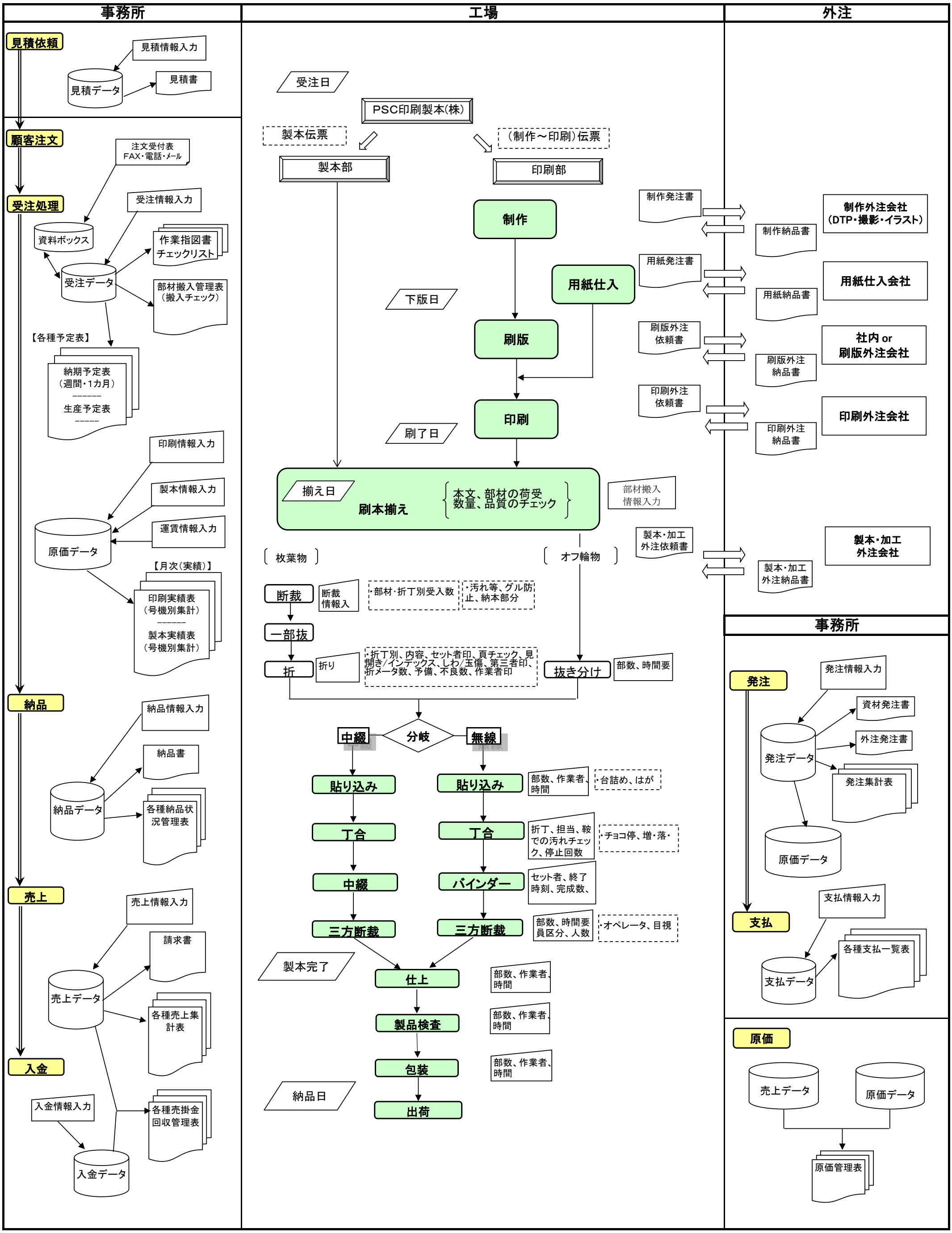
事務所
工場
外注
見積依頼
見積情報入力
見積データ
見積書
顧客注文
注文受付表
FAX・電話・メール
受注処理
受注情報入力
資料ボックス
作業指図書
チェックリスト
受注データ
部材搬入管理表
（搬入チェック）
【各種予定表】
納期予定表
（週間・1カ月）
生産予定表
印刷情報入力
製本情報入力
運賃情報入力
原価データ
【月次（実績）】
印刷実績表
（号機別集計）
製本実績表
（号機別集計）
納品
納品情報入力
納品書
納品データ
各種納品状況管理表
売上
売上情報入力
請求書
売上データ
各種売上集計表
入金
入金情報入力
各種売掛金回収管理表
入金データ
受注日
PSC印刷製本(株)
製本伝票
（制作～印刷）伝票
製本部
印刷部
制作
用紙仕入
下版日
刷版
印刷
刷了日
揃え日
刷本揃え
本文、部材の荷受
数量、品質のチェック
部材搬入
情報入力
枚葉物
オフ輪物
断裁
断裁
情報入
・部材・折丁別受入数
・汚れ等、グル防止、納本部分
一部抜
折
折り
・折丁別、内容、セット者印、頁チェック、見開き/インデックス、しわ/玉傷、第三者印、折メータ数、予備、不良数、作業者印
抜き分け
部数、時間要
分岐
中綴
無線
貼り込み
部数、作業者、時間
・台詰め、はが
丁合
折丁、担当、鞍での汚れチェック、停止回数
・チョコ停、増・落・
中綴
バインダー
セット者、終了時刻、完成数、
三方断裁
部数、時間要員区分、人数
・オペレータ、目視
製本完了
仕上
部数、作業者、時間
製品検査
部数、作業者、時間
包装
部数、作業者、時間
納品日
出荷
制作発注書
制作納品書
制作外注会社
（DTP・撮影・イラスト）
用紙発注書
用紙納品書
用紙仕入会社
刷版外注依頼書
刷版外注納品書
社内 or
刷版外注会社
印刷外注依頼書
印刷外注納品書
印刷外注会社
製本・加工外注依頼書
製本・加工外注納品書
製本・加工
外注会社
事務所
発注
発注情報入力
資材発注書
外注発注書
発注データ
発注集計表
原価データ
支払
支払情報入力
支払データ
各種支払一覧表
原価
売上データ
原価データ
原価管理表